Профиль технологической эстакады по оси 4А+74.27 ОБ-33.00. Фрагмент №3.

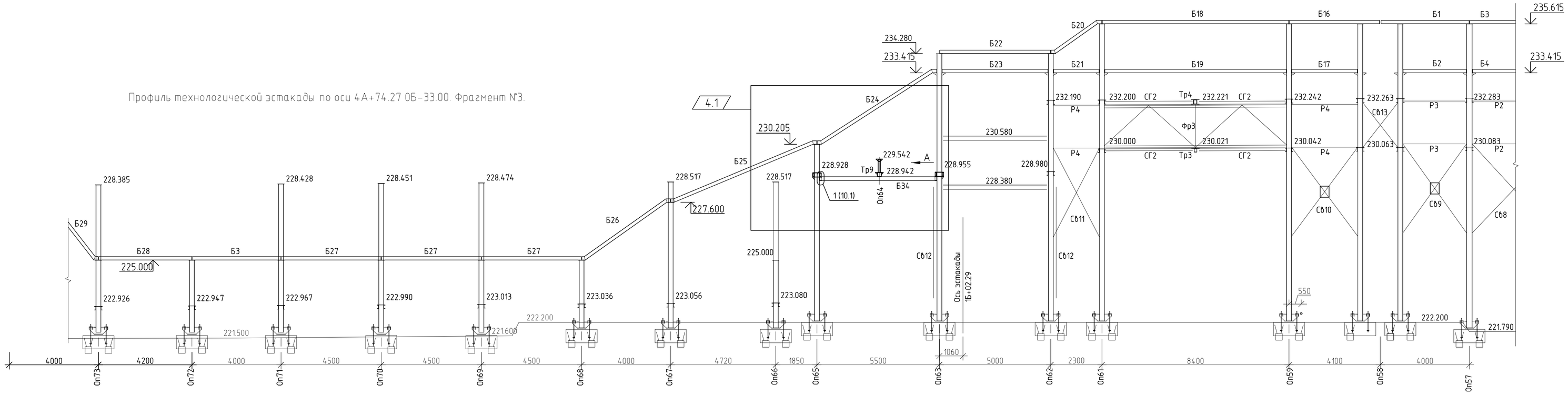

Профиль технологической эстакады по оси 4А+74.27 ОБ-33.00. Фрагмент №4.

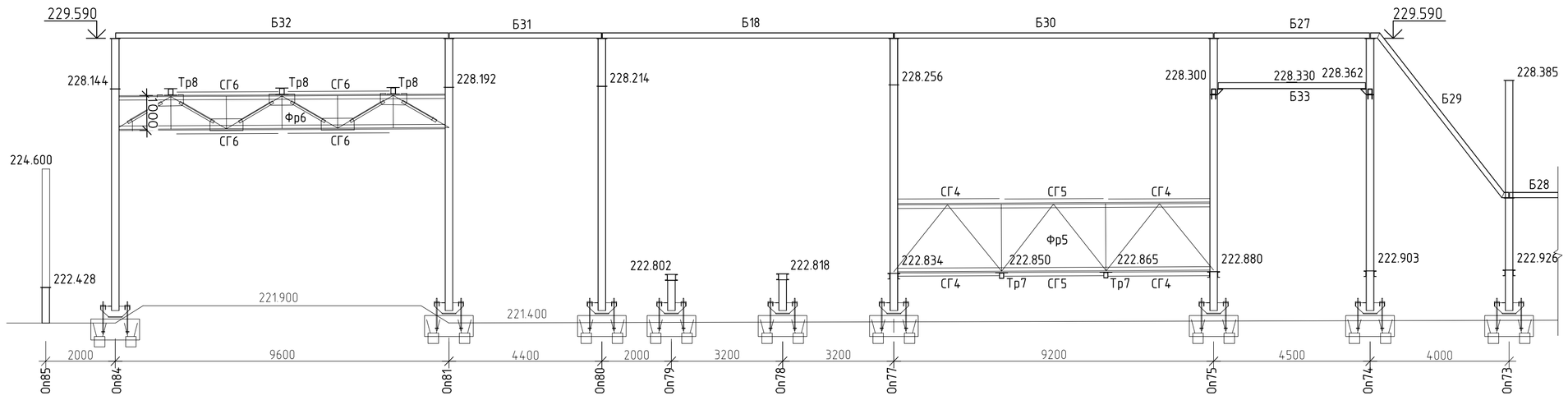

Профиль технологической эстакады по оси 4А+74.27 ОБ-33.00. Фрагмент №5.

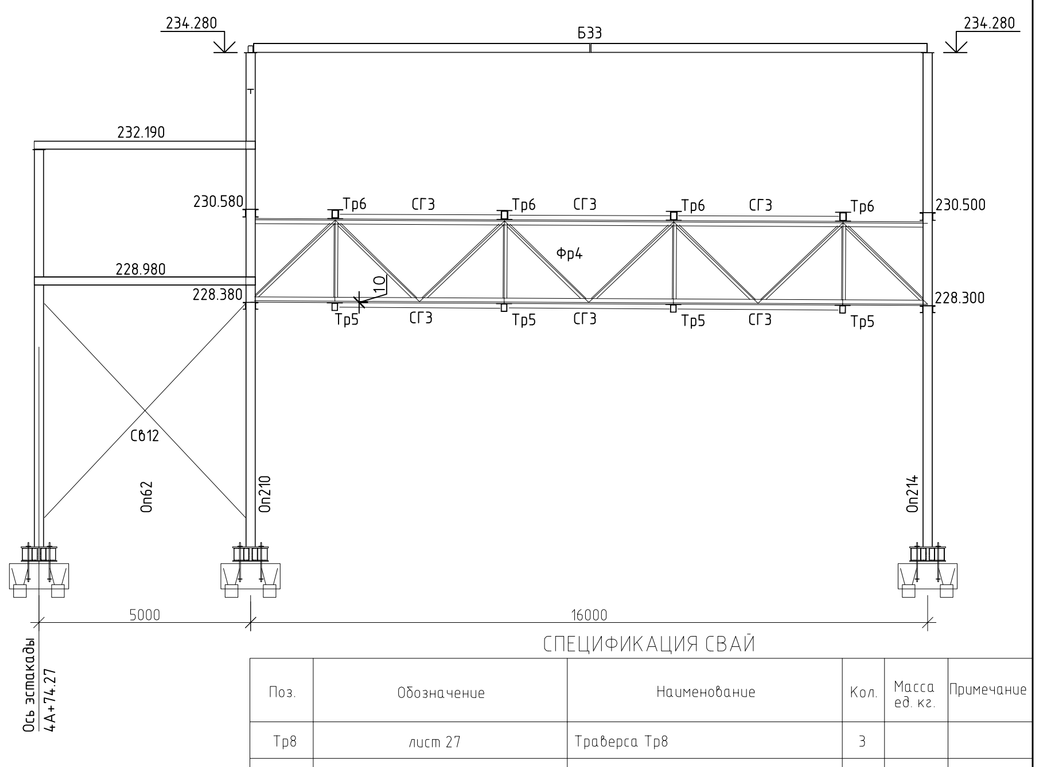

СПЕЦИФИКАЦИЯ СВАЙ

Поз.	Обозначение	Наименование	Кол.	Масса ед. кг.	Примечание
Оп58	лист 14	Опора Оп58	2	1969,12	3938,24
Оп59	лист 17	Опора Оп59	1	1970,98	
Оп61	лист 17	Опора Оп61	1	1968,78	
Оп62	лист 14	Опора Оп62	1	1871,46	
Оп63	лист 14	Опора Оп63	1	1576,87	
Оп65	лист 14	Опора Оп65	1	1277,12	
Оп66	лист 15	Опора Оп66	1	1303,71	
Оп67	лист 15	Опора Оп67	1	955,41	
Оп68	лист 15	Опора Оп68	1	587,59	
Оп69	лист 15	Опора Оп69	1	931,2	
Оп70	лист 15	Опора Оп70	1	929,99	
Оп71	лист 15	Опора Оп71	1	928,79	
Оп72	лист 15	Опора Оп72	1	605,54	
Оп73	лист 15	Опора Оп73	1	926,55	
Оп74	лист 15	Опора Оп74	1	1353,13	
Оп75	лист 15	Опора Оп75	1	1354,11	
Оп77	лист 16	Опора Оп77	1	1189,23	
Оп78	лист 16	Опора Оп78	1	449,28	
Оп79	лист 16	Опора Оп79	1	447,6	
Оп80	лист 16	Опора Оп80	1	1182,65	
Оп81	лист 16	Опора Оп81	1	1409,31	
Оп84	лист 16	Опора Оп84	1	1406,18	
Оп85	лист 16	Опора Оп85	1	646,87	
Б1		Балка Б1	1	67,5	
1	ГОСТ 25577-83*	Труба $\frac{160x120x4\ ГОСТ\ 25577-83^*}{С245\ ГОСТ\ 27772-88^*}$ L=3940	1	65.68	
2	ГОСТ 19903-74*	Лист $\frac{6x160x120\ ГОСТ\ 19903-74^*}{С245\ ГОСТ\ 27772-88^*}$	2	0.91	1,82
Б2		Балка Б2	1	49,16	
1	ГОСТ 25577-83*	Труба $\frac{160x120x4\ ГОСТ\ 25577-83^*}{С245\ ГОСТ\ 27772-88^*}$ L=2840	1	47.34	
2	ГОСТ 19903-74*	Лист $\frac{6x160x120\ ГОСТ\ 19903-74^*}{С245\ ГОСТ\ 27772-88^*}$	2	0.91	1,82

СПЕЦИФИКАЦИЯ СВАЙ

Поз.	Обозначение	Наименование	Кол.	Масса ед. кг.	Примечание
Б3		Балка Б3	2	67,82	135,64
1	ГОСТ 25577-83*	Труба $\frac{160x120x4\ ГОСТ\ 25577-83^*}{С245\ ГОСТ\ 27772-88^*}$ L=3960	1	66.00	
2	ГОСТ 19903-74*	Лист $\frac{6x160x120\ ГОСТ\ 19903-74^*}{С245\ ГОСТ\ 27772-88^*}$	2	0.91	1,82
Б16		Балка Б16	1	69,15	
1	ГОСТ 25577-83*	Труба $\frac{160x120x4\ ГОСТ\ 25577-83^*}{С245\ ГОСТ\ 27772-88^*}$ L=4040	1	67.33	
2	ГОСТ 19903-74*	Лист $\frac{6x160x120\ ГОСТ\ 19903-74^*}{С245\ ГОСТ\ 27772-88^*}$	2	0.91	1,82
Б17		Балка Б17	2	50,82	
1	ГОСТ 25577-83*	Труба $\frac{160x120x4\ ГОСТ\ 25577-83^*}{С245\ ГОСТ\ 27772-88^*}$ L=2940	1	49.00	
2	ГОСТ 19903-74*	Лист $\frac{6x160x120\ ГОСТ\ 19903-74^*}{С245\ ГОСТ\ 27772-88^*}$	2	0.91	1,82
Б18		Балка Б18	2	238,56	477,12
1	ГОСТ 25577-83*	Труба $\frac{160x130x7\ ГОСТ\ 25577-83^*}{С245\ ГОСТ\ 27772-88^*}$ L=8360	1	236.6	
2	ГОСТ 19903-74*	Лист $\frac{6x160x130\ ГОСТ\ 19903-74^*}{С245\ ГОСТ\ 27772-88^*}$	2	0.98	1,96
Б19		Балка Б19	1	232,36	
1	ГОСТ 25577-83*	Труба $\frac{160x130x7\ ГОСТ\ 25577-83^*}{С245\ ГОСТ\ 27772-88^*}$ L=8140	1	230.4	
2	ГОСТ 19903-74*	Лист $\frac{6x160x130\ ГОСТ\ 19903-74^*}{С245\ ГОСТ\ 27772-88^*}$	2	0.98	1,96
Б20	лист 28	Балка 20	1	47,82	
Б21		Балка Б21	1	35,82	
1	ГОСТ 25577-83*	Труба $\frac{160x120x4\ ГОСТ\ 25577-83^*}{С245\ ГОСТ\ 27772-88^*}$ L=2040	1	34.0	
2	ГОСТ 19903-74*	Лист $\frac{6x160x120\ ГОСТ\ 19903-74^*}{С245\ ГОСТ\ 27772-88^*}$	2	0.91	1,82
Б22		Балка Б22	1	84,49	
1	ГОСТ 25577-83*	Труба $\frac{160x120x4\ ГОСТ\ 25577-83^*}{С245\ ГОСТ\ 27772-88^*}$ L=4960	1	82.67	
2	ГОСТ 19903-74*	Лист $\frac{6x160x120\ ГОСТ\ 19903-74^*}{С245\ ГОСТ\ 27772-88^*}$	2	0.91	1,82
Б23		Балка Б23	1	80,82	
1	ГОСТ 25577-83*	Труба $\frac{160x120x4\ ГОСТ\ 25577-83^*}{С245\ ГОСТ\ 27772-88^*}$ L=4740	1	79.0	
2	ГОСТ 19903-74*	Лист $\frac{6x160x120\ ГОСТ\ 19903-74^*}{С245\ ГОСТ\ 27772-88^*}$	2	0.91	1,82
Б24	лист 28	Балка Б24	1	106,99	
Б25	лист 28	Балка Б25	1	99,19	
Б29	лист 28	Балка Б29	1	106,58	
Б33	лист 28	Балка Б33	1	272,78	

СПЕЦИФИКАЦИЯ СВАЙ

Поз.	Обозначение	Наименование	Кол.	Масса ед. кг.	Примечание
Б26	лист 28	Балка Б26	1	79,82	
Б27		Балка Б27	4	76,15	304,6
1	ГОСТ 25577-83*	Труба $\frac{160x120x4\ ГОСТ\ 25577-83^*}{С245\ ГОСТ\ 27772-88^*}$ L=4460	1	74.33	
2	ГОСТ 19903-74*	Лист $\frac{6x160x120\ ГОСТ\ 19903-74^*}{С245\ ГОСТ\ 27772-88^*}$	2	0.91	1,82
Б28		Балка Б28	1	71,15	
1	ГОСТ 25577-83*	Труба $\frac{160x120x4\ ГОСТ\ 25577-83^*}{С245\ ГОСТ\ 27772-88^*}$ L=4160	1	69.33	
2	ГОСТ 19903-74*	Лист $\frac{6x160x120\ ГОСТ\ 19903-74^*}{С245\ ГОСТ\ 27772-88^*}$	2	0.91	1,82
Б30		Балка Б30	1	261,19	
1	ГОСТ 25577-83*	Труба $\frac{160x130x7\ ГОСТ\ 25577-83^*}{С245\ ГОСТ\ 27772-88^*}$ L=9160	1	259.23	
2	ГОСТ 19903-74*	Лист $\frac{6x160x130\ ГОСТ\ 19903-74^*}{С245\ ГОСТ\ 27772-88^*}$	2	0.98	1,96
Б31		Балка Б31	1	74,49	
1	ГОСТ 25577-83*	Труба $\frac{160x120x4\ ГОСТ\ 25577-83^*}{С245\ ГОСТ\ 27772-88^*}$ L=4360	1	72.67	
2	ГОСТ 19903-74*	Лист $\frac{6x160x120\ ГОСТ\ 19903-74^*}{С245\ ГОСТ\ 27772-88^*}$	2	0.91	1,82
Б32		Балка Б32	1	272,51	
1	ГОСТ 25577-83*	Труба $\frac{160x130x7\ ГОСТ\ 25577-83^*}{С245\ ГОСТ\ 27772-88^*}$ L=9560	1	270.55	
2	ГОСТ 19903-74*	Лист $\frac{6x160x130\ ГОСТ\ 19903-74^*}{С245\ ГОСТ\ 27772-88^*}$	2	0.98	1,96
Б33	ГОСТ 8240-97	Швеллер $\frac{18\ ГОСТ\ 8240-97}{С245\ ГОСТ\ 27772-88^*}$ L=4220	1	68.62	см. п7
1	ГОСТ 19903-74*	Лист $\frac{10x400x400\ ГОСТ\ 19903-74^*}{С245\ ГОСТ\ 27772-88^*}$	1	12.56	
Фр3	лист 33	Ферма Фр3	2	573,52	1147,04
Фр4	лист 35	Ферма Фр4	2	2129,59	4259,18
Фр5	лист 39	Ферма Фр5	2	637,05	1274,1
Фр6	лист 41	Ферма Фр6	2	910,03	1820,06
Тр3	лист 25	Траверса Тр3	1	229,86	
Тр4	лист 25	Траверса Тр4	1	243,2	
Тр5	лист 26	Траверса Тр5	4	213,11	852,44
Тр6	лист 26	Траверса Тр6	4	243,2	972,8
Тр7	лист 27	Траверса Тр7	2	207,36	414,72
Оп64	лист 10.1	Опора Оп64	1	248.72	

СПЕЦИФИКАЦИЯ СВАЙ

Поз.	Обозначение	Наименование	Кол.	Масса ед. кг.	Примечание
Тр8	лист 27	Траверса Тр8	3		
Сб9		Связь вертикальная Сб9	2		
Сб10		Связь вертикальная Сб10	2		
Сб11		Связь вертикальная Сб11	2		
Сб12		Связь вертикальная Сб12	2		
Сб13		Связь вертикальная Сб13	2		
СГ2		Связь горизонтальная СГ2	4		
СГ3		Связь горизонтальная СГ3	6		
СГ4		Связь горизонтальная СГ4	4		
СГ5		Связь горизонтальная СГ5	2		
СГ6		Связь горизонтальная СГ6	4		
Р3		Ригель Р3	4		
Р4		Ригель Р4	8		
Оп210	лист 17	Опора Оп210	1		
Оп214	лист 17	Опора Оп214	1		

1. Связи Сб1...Сб4 крепить к высоким стойкам опор эстакады.
2. Длину металлических элементов уточнить после монтажа колонн в проектное положение.
3. Расход материала для связей и ригелей учтен в спецификации на листе 9.
4. Сварку металлоконструкций производить электродами 342А по ГОСТ 9467-75. Толщину сварных швов принять по наименьшей толщине свариваемых элементов (но не более 1,2 наименьшей из толщин свариваемых элементов).
5. Сварку металлоконструкций выполнить по ГОСТ 5264-80.
6. После монтажа балок в проектное положения следует обварить элементы опорного столика и балки.
7. По торцам балки Б33 приварить заглушки из пластины 6х140х180

Изм.	Кол.уч.	Лист	№док.	Подпись	Дата
4	1	Изм.	11-15		21.01.15
2	3	Изм.	240-14		12.11.14

15/05/13-00-00-АС

V пусковой комплекс Анжерского НПЗ. Нефтеперерабатывающая установка ЭЛОУ-АТ мощностью 800 тыс. тонн нефти в год

Разраб.	Веселов		20.02.14
Провер.	Исаева		20.02.14
Нач.отдела	Сафченко		20.02.14

Технологическая эстакада (2-ой участок)

Стадия	Лист	Листов
Р	10	

Профиль технологической эстакады по оси 4А+74.27 ОБ-33.00. Фрагмент №3, №4, №5.

ООО "НПЦ Ноосфера"

Взам. инв. N | Подпись и дата | Инв. N подл.

Формат А1

Вид А
Тр9 (оп64)

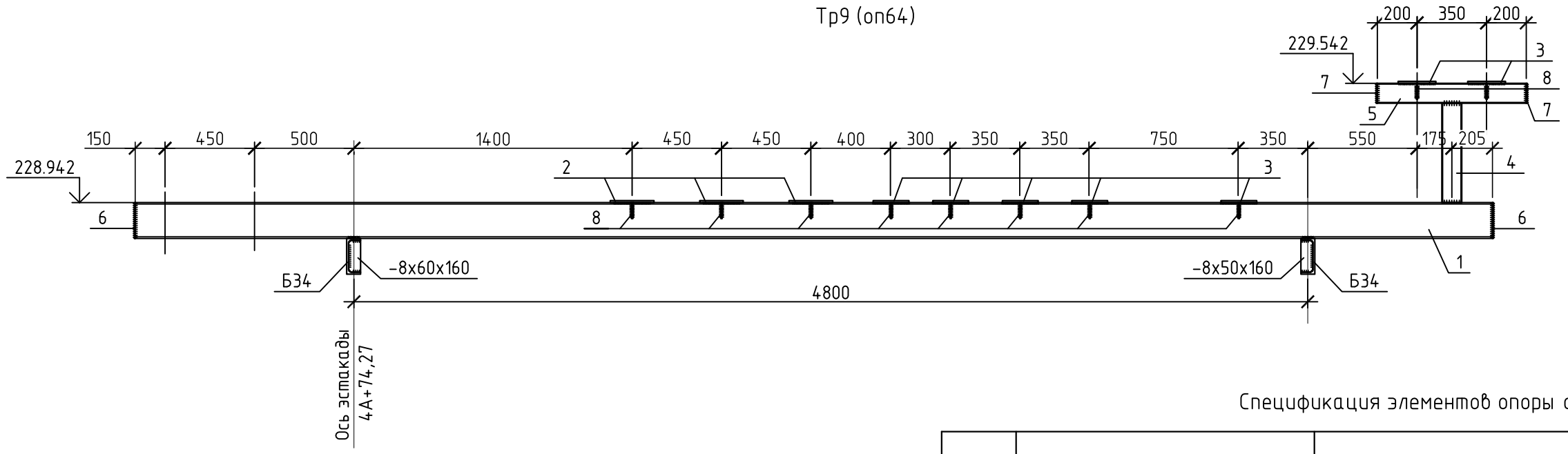

1/10

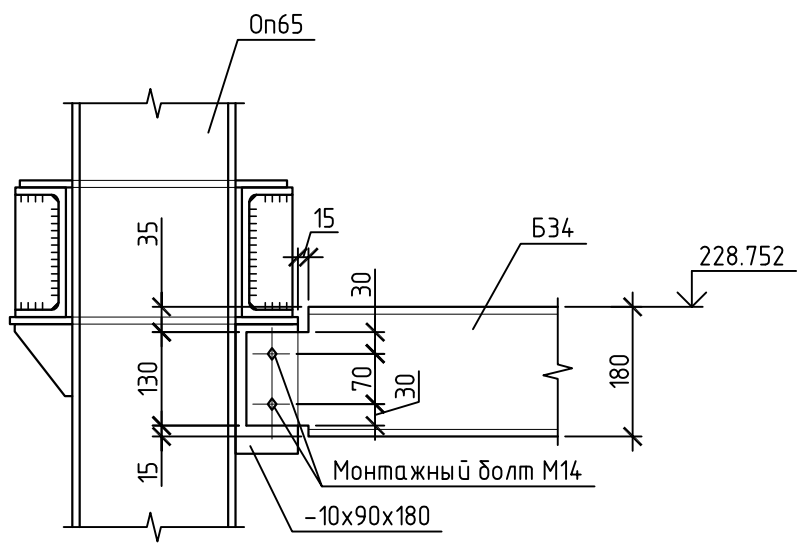

Спецификация элементов опоры оп64

Поз.	Обозначение	Наименование	Кол.	Масса, ед., кг	Приме-чание
1		Труба 180х5 ГОСТ 30245-2003 / С245 ГОСТ 27772-88* L=6830	1	185.51	
2	ГОСТ 19903-74*	Лист 10х220х270 ГОСТ 19903-74* / С245 ГОСТ 27772-88*	3	4.66	13.98
3	ГОСТ 19903-74*	Лист 10х190х270 ГОСТ 19903-74* / С245 ГОСТ 27772-88*	7	4.03	28.21
4		Труба 100х4 ГОСТ 30245-2003 / С245 ГОСТ 27772-88* L=500	1	6.01	
5		Труба 100х4 ГОСТ 30245-2003 / С245 ГОСТ 27772-88* L=750	1	9.01	
6	ГОСТ 19903-74*	Лист 6х180х180 ГОСТ 19903-74* / С245 ГОСТ 27772-88*	2	1.53	3.06
7	ГОСТ 19903-74*	Лист 6х100х100 ГОСТ 19903-74* / С245 ГОСТ 27772-88*	2	0.47	0.94
8	ГОСТ 19903-74*	Лист 6х45х45 ГОСТ 19903-74* / С245 ГОСТ 27772-88*	20	0.1	2.0
		Балка Б34	2	88.29	176.58
	ГОСТ 8240-97	Швеллер 18 ГОСТ 8240-97 / С245 ГОСТ 27772-88* L=5240	1	85.15	
	ГОСТ 19903-74*	Лист 10х90х180 ГОСТ 19903-74* / С245 ГОСТ 27772-88*	2	1.27	2.54
	ГОСТ 19903-74*	Лист 8х60х160 ГОСТ 19903-74* / С245 ГОСТ 27772-88*	1	0.6	

1. Длину металлических элементов уточнить после монтажа колонн в проектное положение.
2. Сварку металлоконструкций производить электродами Э42А по ГОСТ 9467-75. Толщину сварных швов принять по наименьшей толщине свариваемых элементов (но не более 1,2 наименьшей из толщин свариваемых элементов).
3. Сварку металлоконструкций выполнить по ГОСТ 5264-80.

Изм.	Кол.уч	Лист	№док.	Подпись	Дата
4	-	Нов.	11-15		21.01.15
1	6	-	67-14		18.06.14
					2014
Разраб.	Иванова				20.02
Провер.	Исаева				20.02
Нач.отдела	Савченко				20.02

15/05/13-00-00-АС

V пусковой комплекс Анжерского НПЗ. Нефтеперерабатывающая установка ЭЛОУ-АТ мощностью 800 тыс. тонн нефти в год

Технологическая эстакада (2-й участок)

Стадия	Лист	Листов
Р	10.1	

Вид А (оп64), узел 1

ООО НПЦ "Ноосфера"

Взам. инв№ | Подпись и дата | Инв № подл. 573

Инв. №573

Формат А3

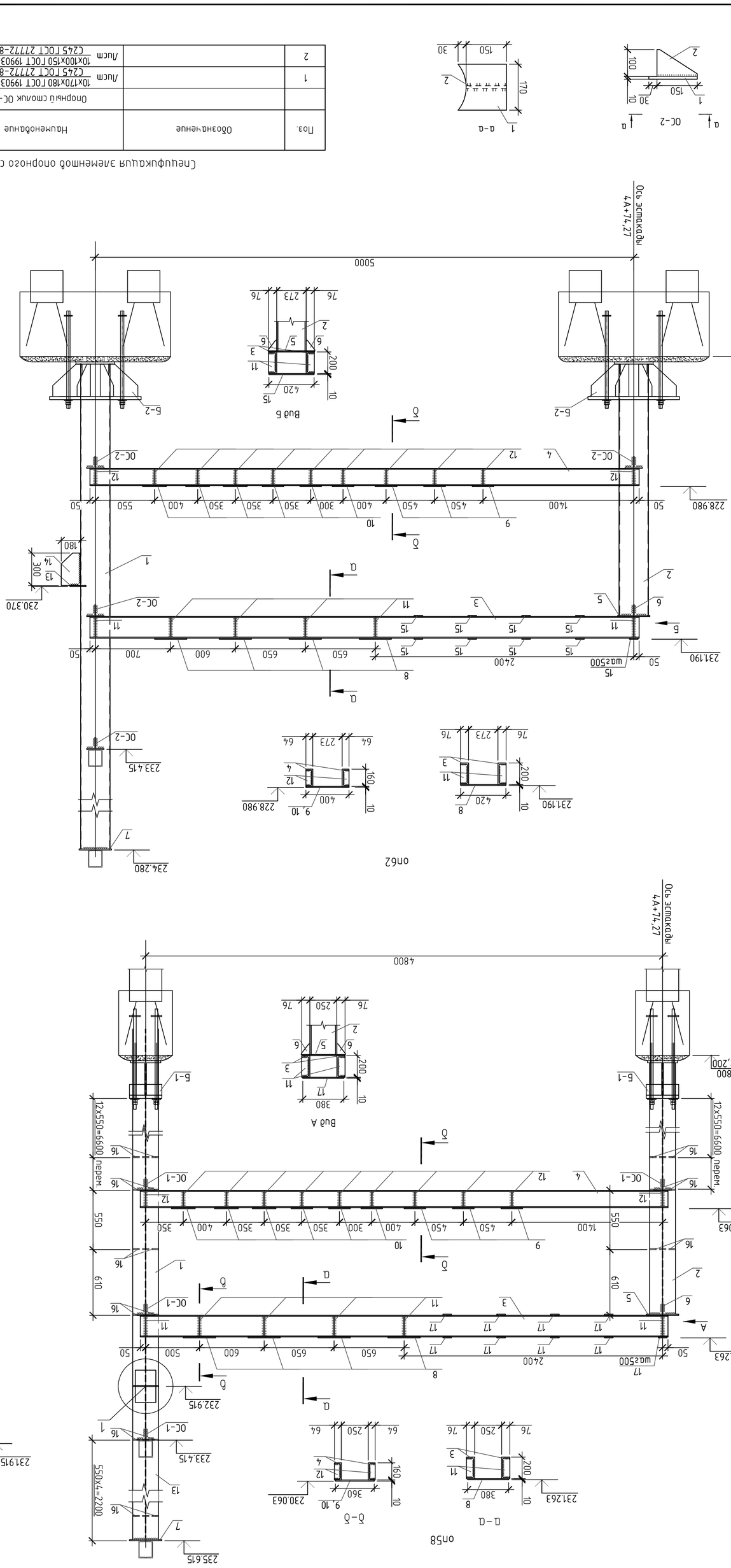
Ось эстакады 4А+74,27
Ось эстакады 4Б+74,27
Ось эстакады 4А+74,27
Ось эстакады 4Б+74,27
+0,800
222,200
230,063
231,263
232,915
233,415
234,280
235,615
228,955
229,555
230,205
230,370
228,980
229,528
231,190
234,280
228,928
Вид А
Вид Б
Вид В
Г–Г
Д–Д
Е–Е
Ж–Ж
А–А
Б–Б
В–В
Г–Г
Д–Д
Е–Е
Ж–Ж
Спецификация заменяемой опоры опс8
Спецификация заменяемой опоры опс3
Спецификация заменяемой опоры опс2
Спецификация заменяемой опоры опс5
Спецификация заменяемой опоры опс2
Технологическая эстакада (2-й участок)
Опоры опс8, опс2, опс3 , опс5
Опорный стояк ОС-2
ООО НПЦ "Инсофарт"
15/05/13-00-00-АС
У участков коллекта Анжерского НПЗ. Нефтепереработка
цементовка 3/109-АТ мощностью 800 тыс. тонн нефти в год
Инв. N подл.
Подпись и дата
Взам. инв. N

Инв N подл. | Подпись и дата | Взам инв N

573

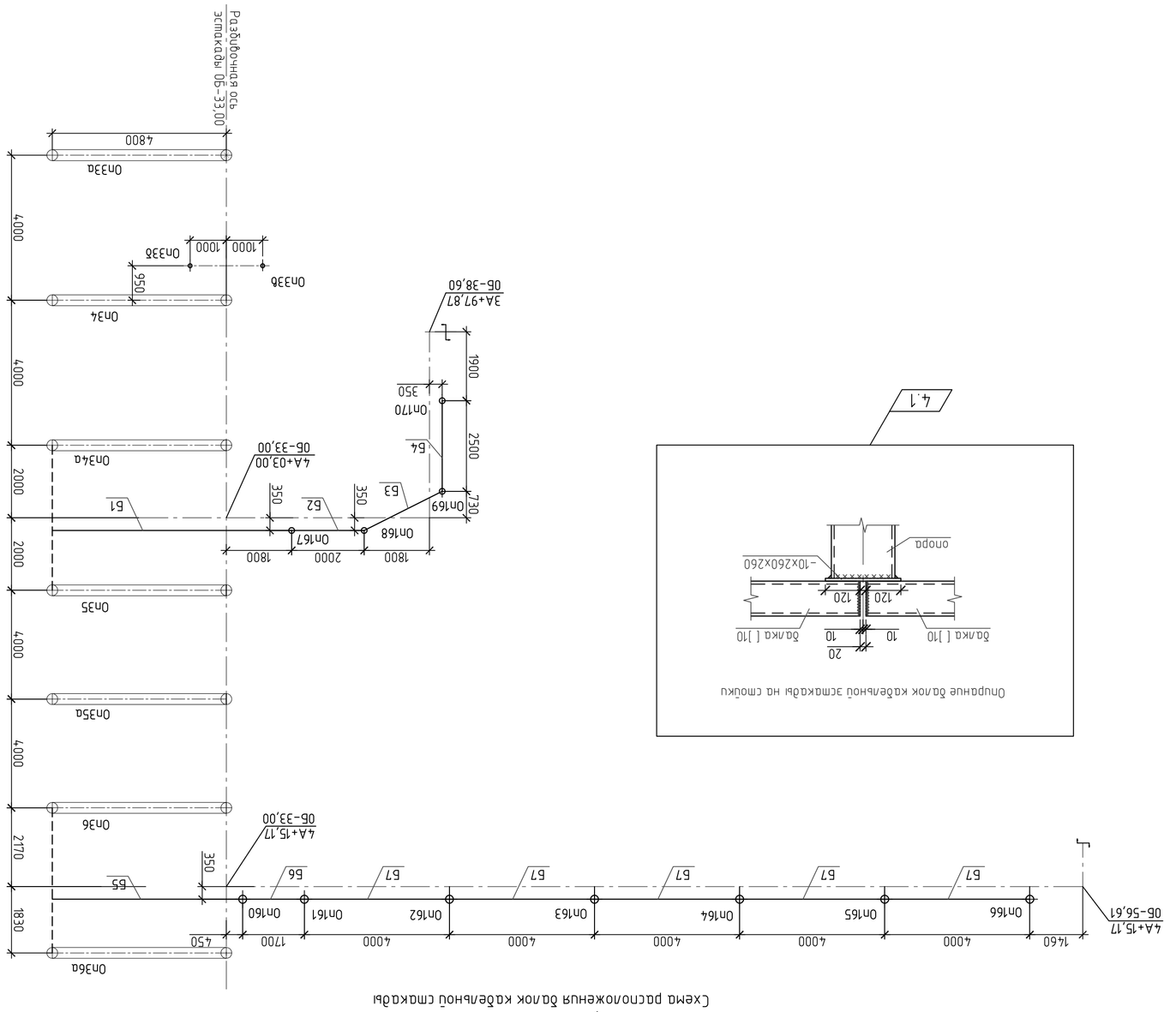

Фрагмент плана VI
Схема расположения балок кобельной смазки

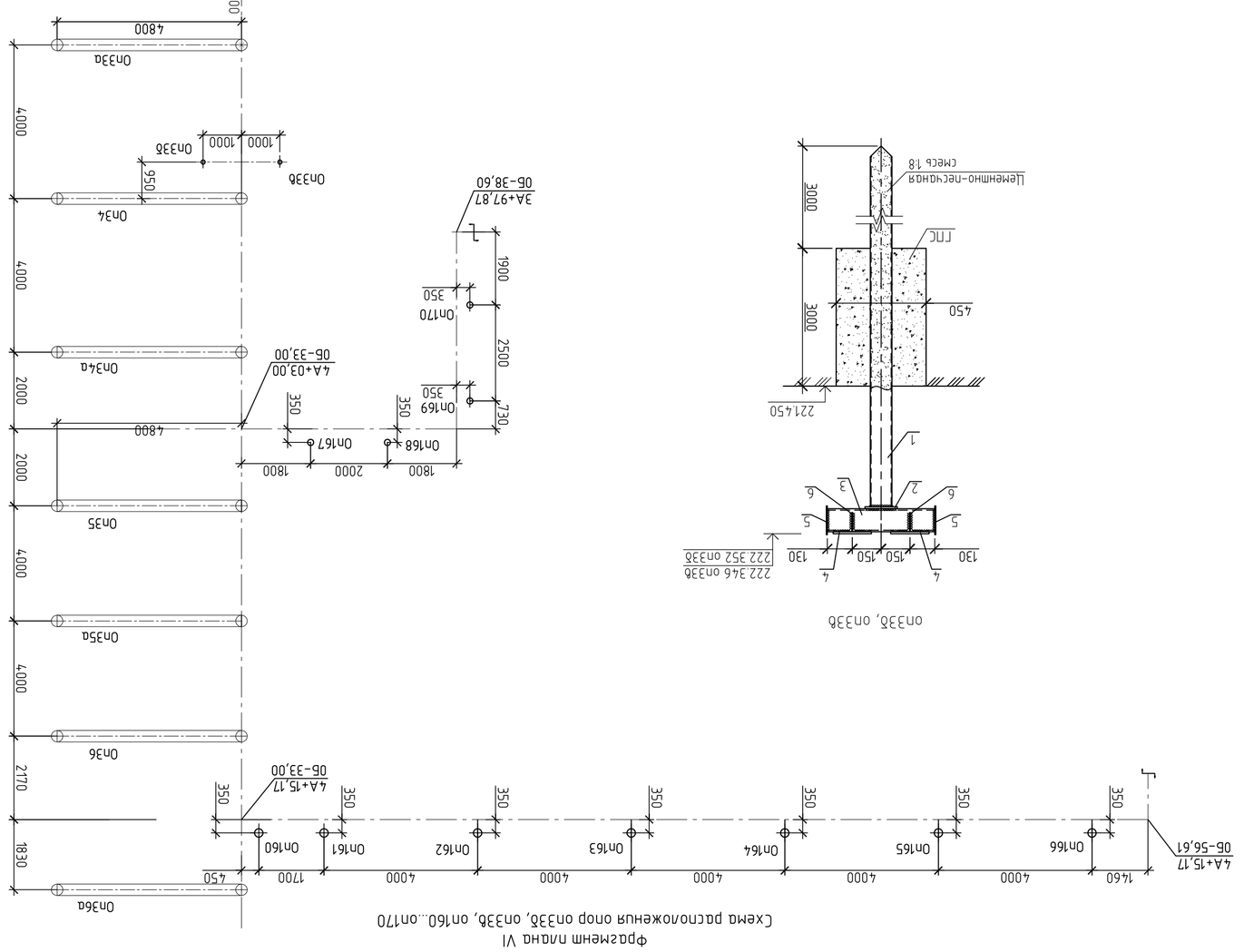

Фрагмент плана VI
Схема расположения опор оп33б, оп33в, оп160...оп170

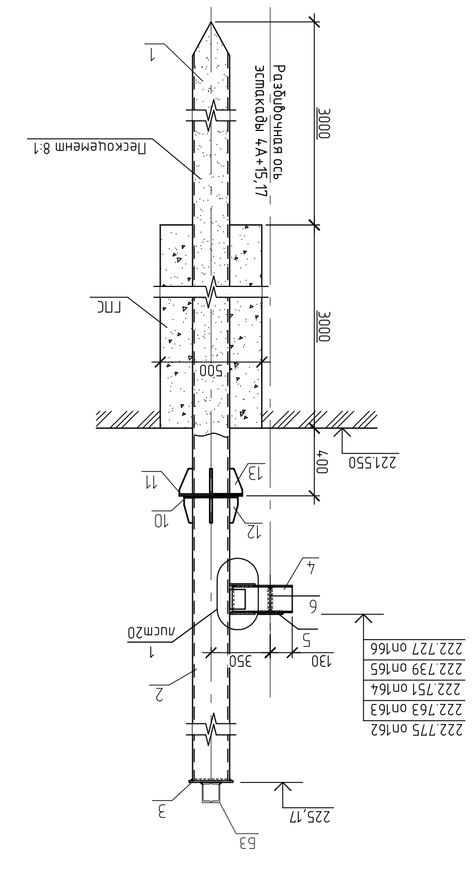

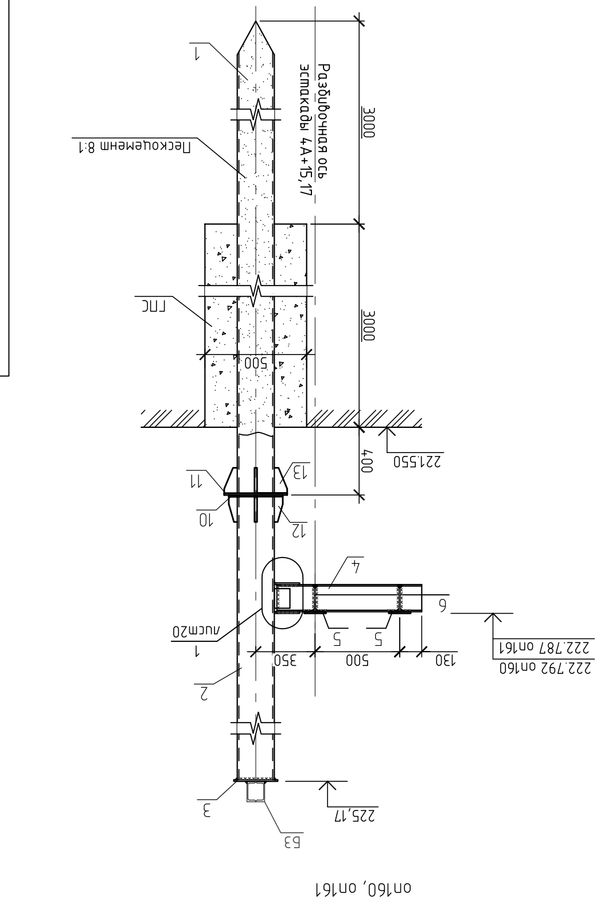

Спецификация опор оп33б, оп33в, оп160...оп170

Поз.	Обозначение	Наименование	Кол.	Масса ед.,кг	Примечание
Оп33б	–	Опора оп33б	1	93,07	
Оп33в	–	Опора оп33в	1	93,01	
Оп160	–	Опора оп160	1	266,5	
Оп161	–	Опора оп161	1	266,5	
Оп162	–	Опора оп162	1	255,13	
Оп163	–	Опора оп163	1	255,13	
Оп164	–	Опора оп164	1	255,13	
Оп165	–	Опора оп165	1	255,13	
Оп166	–	Опора оп166	1	255,13	
Оп167	лист 20	Опора оп167	1	256,26	
Оп168	лист 20	Опора оп168	1	256,26	
Оп169	лист 20	Опора оп169	1	256,26	
Оп170	лист 20	Опора оп170	1	256,26	

Спецификация балок кобельной эстакады

Поз.	Обозначение	Наименование	Кол.	Масса ед.,кг	Примечание
61	лист –	Балка 61	1	114,08	
		10 ГОСТ 8240-97			
1	ШвеллерГОСТ 8240-97	(Ст5 ГОСТ 27772-88*) L=6570	2	56,22	112,44
		5х130х160 ГОСТ 19903-74*			
2	Лист ГОСТ 19903-74*	(Ст5 ГОСТ 27772-88*)	2	0,82	1,64
62	лист –	Балка 62	1	35,36	
		10 ГОСТ 8240-97			
1	ШвеллерГОСТ 8240-97	(Ст5 ГОСТ 27772-88*) L=1970	2	16,86	33,72
		5х130х160 ГОСТ 19903-74*			
2	Лист ГОСТ 19903-74*	(Ст5 ГОСТ 27772-88*)	2	0,82	1,64
63	лист –	Балка 63	1	42,2	
		10 ГОСТ 8240-97			
1	ШвеллерГОСТ 8240-97	(Ст5 ГОСТ 27772-88*) L=2370	2	20,28	40,56
		5х130х160 ГОСТ 19903-74*			
2	Лист ГОСТ 19903-74*	(Ст5 ГОСТ 27772-88*)	2	0,82	1,64
64	лист –	Балка 64	1	43,9	
		10 ГОСТ 8240-97			
1	ШвеллерГОСТ 8240-97	(Ст5 ГОСТ 27772-88*) L=2470	2	21,13	42,26
		5х130х160 ГОСТ 19903-74*			
2	Лист ГОСТ 19903-74*	(Ст5 ГОСТ 27772-88*)	2	0,82	1,64
65	лист –	Балка 65	1	90,96	
		10 ГОСТ 8240-97			
1	ШвеллерГОСТ 8240-97	(Ст5 ГОСТ 27772-88*) L=5220	2	44,66	89,93
		5х130х160 ГОСТ 19903-74*			
2	Лист ГОСТ 19903-74*	(Ст5 ГОСТ 27772-88*)	2	0,82	1,64
66	лист –	Балка 66	1	30,22	
		10 ГОСТ 8240-97			
1	ШвеллерГОСТ 8240-97	(Ст5 ГОСТ 27772-88*) L=1670	2	14,29	28,58
		5х130х160 ГОСТ 19903-74*			
2	Лист ГОСТ 19903-74*	(Ст5 ГОСТ 27772-88*)	2	0,82	1,64
67	лист –	Балка 67	5	69,58	347,9
		10 ГОСТ 8240-97			
1	ШвеллерГОСТ 8240-97	(Ст5 ГОСТ 27772-88*) L=3970	2	33,97	67,94
		5х130х160 ГОСТ 19903-74*			
2	Лист ГОСТ 19903-74*	(Ст5 ГОСТ 27772-88*)	2	0,82	1,64

Спецификация опор оп162, оп163, оп164, оп165, оп166, оп167, оп168, оп169

Поз.	Обозначение	Наименование	Кол.	Масса ед.,кг	Примечание
		Металлические элементы			
1	ГОСТ 8732-78	Труба 159х6 ГОСТ 8732-78 (Ст5 ГОСТ 27772-88*) L=6400	1	144,89	
2	ГОСТ 8732-78	Труба 159х6 ГОСТ 8732-78 (Ст5 ГОСТ 27772-88*) L=3200	1	72,45	
3	Лист ГОСТ 19903-74*	10х260х260 ГОСТ 19903-74* (Ст5 ГОСТ 27772-88*)	1	5,31	
4	Швеллер ГОСТ 8240-97	16 ГОСТ 8240-97 (Ст5 ГОСТ 27772-88*) L=355	1	5,04	
5	Лист ГОСТ 19903-74*	10х180х270 ГОСТ 19903-74* (Ст5 ГОСТ 27772-88*)	1	3,82	
6	Лист ГОСТ 19903-74*	8х50х140 ГОСТ 19903-74* (Ст5 ГОСТ 27772-88*)	1	0,44	
7	Лист ГОСТ 19903-74*	10х150х180 ГОСТ 19903-74* (Ст5 ГОСТ 27772-88*)	2	2,12	4,24
8	Лист ГОСТ 19903-74*	8х100х100 ГОСТ 19903-74* (Ст5 ГОСТ 27772-88*)	1	0,63	0,63
9	Лист ГОСТ 19903-74*	10х260х260 ГОСТ 19903-74* (Ст5 ГОСТ 27772-88*)	1	5,31	
10	Лист ГОСТ 19903-74*	12х300х300 ГОСТ 19903-74* (Ст5 ГОСТ 27772-88*)	1	8,48	
11	Лист ГОСТ 19903-74*	8х50х150 ГОСТ 19903-74* (Ст5 ГОСТ 27772-88*)	4	0,47	1,88
12	Лист ГОСТ 19903-74*	8х70х150 ГОСТ 19903-74* (Ст5 ГОСТ 27772-88*)	4	0,66	2,64
		Рабочие-несгиная смесь	0,53		$м^3$
		Элемент-несгиная смесь	0,122		$м^3$

Спецификация опор оп160, оп161

Поз.	Обозначение	Наименование	Кол.	Масса ед.,кг	Примечание
		Металлические элементы			
1	ГОСТ 8732-78	Труба 159х6 ГОСТ 8732-78 (Ст5 ГОСТ 27772-88*) L=6400	1	144,89	
2	ГОСТ 8732-78	Труба 159х6 ГОСТ 8732-78 (Ст5 ГОСТ 27772-88*) L=3200	1	72,45	
3	Лист ГОСТ 19903-74*	10х260х260 ГОСТ 19903-74* (Ст5 ГОСТ 27772-88*)	1	5,31	
4	Швеллер ГОСТ 8240-97	16 ГОСТ 8240-97 (Ст5 ГОСТ 27772-88*) L=8550	1	12,15	
5	Лист ГОСТ 19903-74*	10х180х270 ГОСТ 19903-74* (Ст5 ГОСТ 27772-88*)	2	3,82	7,64
6	Лист ГОСТ 19903-74*	8х50х140 ГОСТ 19903-74* (Ст5 ГОСТ 27772-88*)	2	0,44	0,88
7	Лист ГОСТ 19903-74*	10х150х180 ГОСТ 19903-74* (Ст5 ГОСТ 27772-88*)	2	2,12	4,24
8	Лист ГОСТ 19903-74*	8х100х100 ГОСТ 19903-74* (Ст5 ГОСТ 27772-88*)	1	0,63	0,63
9	Лист ГОСТ 19903-74*	10х260х260 ГОСТ 19903-74* (Ст5 ГОСТ 27772-88*)	1	5,31	
10	Лист ГОСТ 19903-74*	12х300х300 ГОСТ 19903-74* (Ст5 ГОСТ 27772-88*)	1	8,48	
11	Лист ГОСТ 19903-74*	8х50х150 ГОСТ 19903-74* (Ст5 ГОСТ 27772-88*)	4	0,47	1,88
12	Лист ГОСТ 19903-74*	8х70х150 ГОСТ 19903-74* (Ст5 ГОСТ 27772-88*)	4	0,66	2,64
		Рабочие-несгиная смесь	0,53		$м^3$
		Элемент-несгиная смесь	0,122		$м^3$

Спецификация балок кобельной эстакады

Поз.	Обозначение	Наименование	Кол.	Масса ед.,кг	Примечание
61	лист –	Балка 61	1	114,08	
		10 ГОСТ 8240-97			
1	ШвеллерГОСТ 8240-97	(Ст5 ГОСТ 27772-88*) L=6570	2	56,22	112,44
		5х130х160 ГОСТ 19903-74*			
2	Лист ГОСТ 19903-74*	(Ст5 ГОСТ 27772-88*)	2	0,82	1,64
62	лист –	Балка 62	1	35,36	
		10 ГОСТ 8240-97			
1	ШвеллерГОСТ 8240-97	(Ст5 ГОСТ 27772-88*) L=1970	2	16,86	33,72
		5х130х160 ГОСТ 19903-74*			
2	Лист ГОСТ 19903-74*	(Ст5 ГОСТ 27772-88*)	2	0,82	1,64
63	лист –	Балка 63	1	42,2	
		10 ГОСТ 8240-97			
1	ШвеллерГОСТ 8240-97	(Ст5 ГОСТ 27772-88*) L=2370	2	20,28	40,56
		5х130х160 ГОСТ 19903-74*			
2	Лист ГОСТ 19903-74*	(Ст5 ГОСТ 27772-88*)	2	0,82	1,64
64	лист –	Балка 64	1	43,9	
		10 ГОСТ 8240-97			
1	ШвеллерГОСТ 8240-97	(Ст5 ГОСТ 27772-88*) L=2470	2	21,13	42,26
		5х130х160 ГОСТ 19903-74*			
2	Лист ГОСТ 19903-74*	(Ст5 ГОСТ 27772-88*)	2	0,82	1,64
65	лист –	Балка 65	1	90,96	
		10 ГОСТ 8240-97			
1	ШвеллерГОСТ 8240-97	(Ст5 ГОСТ 27772-88*) L=5220	2	44,66	89,93
		5х130х160 ГОСТ 19903-74*			
2	Лист ГОСТ 19903-74*	(Ст5 ГОСТ 27772-88*)	2	0,82	1,64
66	лист –	Балка 66	1	30,22	
		10 ГОСТ 8240-97			
1	ШвеллерГОСТ 8240-97	(Ст5 ГОСТ 27772-88*) L=1670	2	14,29	28,58
		5х130х160 ГОСТ 19903-74*			
2	Лист ГОСТ 19903-74*	(Ст5 ГОСТ 27772-88*)	2	0,82	1,64
67	лист –	Балка 67	5	69,58	347,9
		10 ГОСТ 8240-97			
1	ШвеллерГОСТ 8240-97	(Ст5 ГОСТ 27772-88*) L=3970	2	33,97	67,94
		5х130х160 ГОСТ 19903-74*			
2	Лист ГОСТ 19903-74*	(Ст5 ГОСТ 27772-88*)	2	0,82	1,64

Спецификация опор оп33б, оп33в

Поз.	Обозначение	Наименование	Кол.	Масса ед.,кг	Примечание
1	ГОСТ 8732-78	Труба 108х4 ГОСТ 8732-78 (Ст5 ГОСТ 27772-88*) L=6762	1	69,38	оп33б
		108х4 ГОСТ 8732-78			
1	ГОСТ 8732-78	Труба (Ст5 ГОСТ 27772-88*) L=6756	1	69,32	оп33в
		10х150х150 ГОСТ 19903-74*			
2	Лист ГОСТ 19903-74*	(Ст5 ГОСТ 27772-88*)	1	1,77	
3	Швеллер ГОСТ 8240-97	[]12 ГОСТ 8240-97 (Ст5 ГОСТ 27772-88*) L=560	2	5,85	117
4	Лист ГОСТ 19903-74*	10х170х270 ГОСТ 19903-74* (Ст5 ГОСТ 27772-88*)	2	3,6	7,2
5	Лист ГОСТ 19903-74*	5х140х130 ГОСТ 19903-74* (Ст5 ГОСТ 27772-88*)	2	0,71	1,42
6	Лист ГОСТ 19903-74*	5х100х100 ГОСТ 19903-74* (Ст5 ГОСТ 27772-88*)	4	0,4	1,6
		Материалы			
		Рабочие-несгиная смесь	0,53		$м^3$
		Элемент-несгиная смесь	0,122		$м^3$

4	2	Изм.	Лист	N док.	Подпись	Дата
		11-15				2101г
Изм.	Кол.уч.	Лист	N док.	Подпись	Дата	2015

15/05/13-00-00-АС

V пускового комплекса Анжерского НПЗ. Нефтепереработывающая установка 300У-АТ мощностью 800 тыс. тонн нефти в год

Разраб.	Ибрагова	2101	Технологическая эстакада (2-й участок)	Стадия	Лист	Листов
Проверил	Исаева	2101		Р	19	
Нач.отдела	Сабреенко	2101	Фрагмент плана VI (схема расположения опор оп33б, оп33в, оп160...оп170 схема расположения балок кобельной смазки)	ООО НПЦ "Новосфера"		

Формат А1